GRUPOS ELECTRÓGENOS

115 GT/GTC PARALELO

Trifásico

Datos generales

Potencia máxima*:	90 kW (112,4 kVA)	**Tensión:**	400/230 V
Prime Power:**	82 kW	**Intensidad de corriente:**	162,2 A
Frecuencia:	50 Hz	**Fases:**	3

Dimensiones y pesos

Longitud total sin cabina:	1770 mm	**Longitud total cabinado:**	2007 mm
Ancho total sin cabina:	865 mm	**Ancho total cabinado:**	865 mm
Alto total sin cabina:	996 mm	**Alto total cabinado:**	1048 mm
Peso seco Sin cabina:	1010 Kg	**Peso seco con cabina:**	1117 Kg

Motor

Fabricante motor base:	Deutz	**Diámetro:**	108 mm (4,25 in)
Modelo Solé Diesel:	SDZ-165E	**Carrera:**	130 mm (5,12 in)
Tipo:	4 Nº Tiempos	**Relación de compresión:**	19:1
RPM motor:	1500	**Sistema de Inyección:**	Mecánica y directa
Nº de cilindros:	4	**Sistema de admisión:**	Turboalimentado con intercooler
Cilindrada total:	4764 cc	**SAE carcasa sobrevolante:**	SAE 2
Tipo aceite:	SAE 15W40	**Capacidad de refrigerante:**	17,5 L (4,62 gal)
Capacidad aceite:	11 L (2,91 gal)	**Volante:**	SAE 11 1/2
Potencia:	102 kW (138,72 CV)	**Caudal de refrigerante:**	141,45 l/min (37,37 gal/m)
Caudal de agua salada:	107,43 l/min (28,38 gal/m)	**Caudal de aire de admisión:**	6,1 m3/m

Condiciones estándar según normativa ISO 3046 (100 kPa de presión barométrica, 30 % de humedad relativa y temperatura de 25 ºC).

* Potencia máxima: potencia suministrada a capacidad máxima del grupo

** Prime Power: potencia nominal según ISO 3046, ISO 8528-1. Capacidad de sobrecarga del 10 % una hora cada 12 horas.

1 kW ≅ 1,36 CV 1 kW ≅ 1,36 HP (metric) 1 kW ≅ 1,36 CH

Detalles del sistema de combustible

Consumo 25%:	6,3 L/H (1,66 Gal/H)	**Tipo de combustible:**	Diésel
Consumo 50%:	11,1 L/H (2,93 Gal/H)	**Calidad de combustible:**	Fueloil diésel ASTM
Consumo 75%:	16,2 L/H (4,28 Gal/H)	**Tipo de bomba de inyección:**	Individual
Consumo 100%:	21,5 L/H (5,68 Gal/H)	**Tipo de regulador de bomba:**	Electrónico

Sistema eléctrico

Voltaje de la batería:	24 V	**Tipo de solenoide de paro:**	ETS
Motor de arranque:	4 kW	**Alternador:**	35 A

Detalles de instalación

Diámetro int. manguera de escape:	90 mm (3,54 in)	**Max. altura aspiración gasoil:**	1,3 m (4,27 ft)
Diámetro int. manguera de agua salada:	42 mm (1,65 in)	**Max. altura aspiración agua salada:**	4 m (157,48 in)
Diámetro int. manguera aspiración gasoil:	#¡VALOR!	**Max. temp. de agua salada:**	32 ºC (89,6 ºF)
Diámetro int. manguera retorno gasoil:	#¡VALOR!	**Máximo ángulo de instalación***:**	10 º
Capacidad batería mínima:	24 V 143 Ah		

Detalles de alternador

Marca:	Meccalte	**Cos φ:**	0,8
Modelo:	ECP34-1L/4A	**Tropicalizado:**	Sí
Tipo de regulador:	DSR	**Sistema de excitación:**	Brushless
Número de polos:	4	**Precisión regulación de voltaje**:**	1%
Tipo de aislamiento*:	H	**Normas:**	EN60034-1, IEC 60034-1
Protección IP*:	23	**Tipo de alternador:**	Síncrono

Equipamiento de serie

Libre masa	**Actuador electrónico**
Suspensores	**Alargo preparado para paralelo 6 m**
Bomba de extaccion de aceite	**Manual grupos en paralelo**

Accesorios opcionales

Pack antisifón (obligatorio si el generador está bajo nivel de agua)	Refrigeración por quilla (escape seco o escape húmedo)
Sistema eléctrico a 24 V	Kit Tubos de inyección doble pared y alarma
Pack de respeto (filtros de fuel y aceite, rodete, correa)	Alarma de bajo nivel de refrigerante
Sistema de escape seco	Filtro decantador agua/gasoil
Sistema de escape húmedo	Separador agua/húmo
Filtros de Agua	Mangueras de gasoil
Grifos de fondo	Mangueras de escape
Pack de puesta en marcha	Mangueras de agua salada

* Otras protecciones disponibles.

** Con carga de 0 a 100 %, variación de velocidad de -2 % hasta +5 %, 0.8 factor lineal y carga equilibrada.

*** En todas direcciones

Para otros requisitos por favor, póngase en contacto con el Departamento de Ventas

Opcional: Armario Kit Paralelo

Descripción General

- Armario de Control y Potencia para operar en Paralelo
- Panel Comap Inteligen200 (Ver características Panel)
- Transformadores de corriente (Ver mediciones alternador)
- Seccionador de Potencia
- Sincronismo Automático
- Protecciones Grupo Electrógeno (Ver Gestión de Alarma)
- Protecciones eléctricas de control y potencia
- Alargos cables de Control comunicación (Ver alargos)
- Entradas y salidas de potencia
- Llaves de control automático o manual
- Alarma sonora y visual
- Comunicación CAN bus con la unidad de control y el armario paralelo
- Pulsador Paro de emergencia
- Protección IP 65

Gestión de Alarma

Apagado (SD)

- Alta temperatura del refrigerante del motor
- Baja presión de aceite
- Sobre velocidad
- Sobrecarga
- Corto circuito
- Fallo de carga de batería
- Alto/Bajo voltaje
- Alta/Baja frecuencia
- Paro de emergencia
- Alarmas remotas

Advertencias (WRN)

- Alta temperatura del refrigerante del motor
- Baja presión de Aceite
- Alto/Bajo Voltaje de batería
- Aviso de mantenimiento

Equipamiento Opcional

Doble panel remoto Inteligen200

- Permite la misma operación y funcionalidad que el principal Inteligen
- Están conectados con un puerto RS485
- Alargo panel remoto (12/24/36 m)

Módulo extensión Entrada/Salida binario y comunicación

Mediciones alternador

Transformadores de corriente

Permite las siguientes lecturas:

- Intensidad (A), Potencia (kW), Potencia Aparente (kVA) y PF

Transformadores aislados a la masa

Alargo

Cableado de control. Armario-Grupo (6/12/24 m)

Mitsubishi / Deutz

- 60974209 / 60994210P - 6 m
- 60974212 / 60994212P - 12 m
- 60974213 / 60994213P - 24 m

Cableado de comunicación entre armarios (3/6/12 m)

- 60994503 - 3 m
- 60994522 - 6 m
- 60994521 - 12 m

Alargo panel remoto (12/24/36 m)

- 60972104 - 12 m
- 60972105 - 24 m
- 60972110 - 36 m

Características panel Inteligen200

- Sincronización del grupo y la carga
- Medidas grupo electrógeno
- L1-L3 Voltaje (V), Frecuencia (Hz), Presión aceite (bar)
- Temperatura refrigerante (ºC), Voltaje batería (V), RPM
- Potencia* (kW), Potencia aparente* (kVA), Intensidad* (A), PF*
- Panel remoto
- 2 x 10 A Salidas binarias
- Registro histórico
- Indicador de horas de funcionamiento
- Multilenguaje
- Configuración protegida con contraseña
- PLC Integrado
- Plug-in módulos de comunicación y extensión
- Estándar de comunicación 4G/LTE
- GPS

Dimensiones

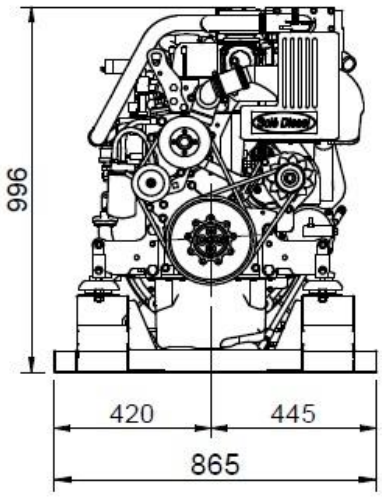

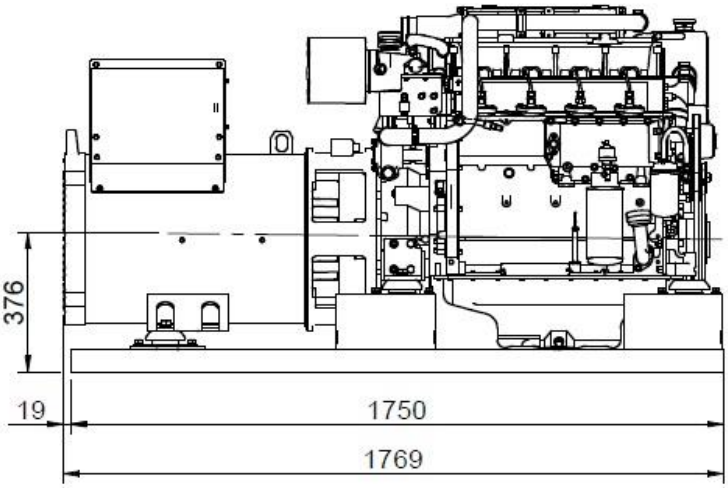

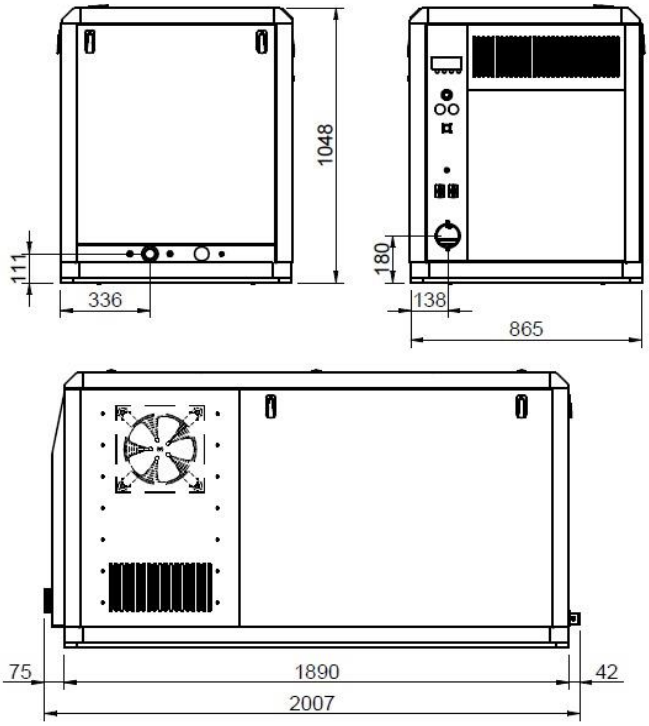

Distribuidor autorizado

REFERENCIA DE FICHA TECNICA: FA0776ES000001

www.solediesel.com
info@solediesel.com

Planos detallados, folletos y manuales están disponibles en la web solediesel.com. Todos los derechos reservados. Las especificaciones técnicas y la presentación están sujetas a variaciones y cambios sin previo aviso. Información no contractual.